版本	修改说明	日期	修改者	审核
2024	重叠处由：450mm更新为300mm			

size: W420 x H297 mm

Ⓐ PANTONE 297C

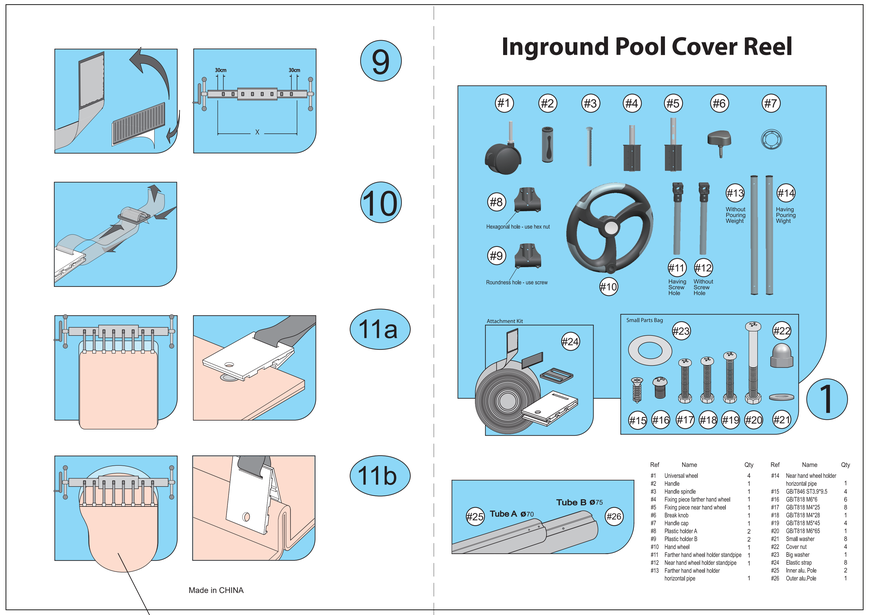

Ref	Name	Qty	Ref	Name	Qty
#1	Universal wheel	4	#14	Near hand wheel holder horizontal pipe	1
#2	Handle	1	#15	GB/T846 ST3.9*9.5	4
#3	Handle spindle	1	#16	GB/T818 M6*8	6
#4	Fixing piece farther hand wheel	1	#17	GB/T818 M4*25	8
#5	Fixing piece near hand wheel	1	#18	GB/T818 M4*28	1
#6	Break knob	1	#19	GB/T818 M5*45	4
#7	Handle cap	1	#20	GB/T818 M6*65	1
#8	Plastic holder A	2	#21	Small washer	8
#9	Plastic holder B	2	#22	Cover nut	4
#10	Hand wheel	1	#23	Big washer	1
#11	Farther hand wheel holder standpipe	1	#24	Elastic strap	8
#12	Near hand wheel holder standpipe	1	#25	Inner alu. Pole	2
#13	Farther hand wheel holder horizontal pipe	1	#26	Outer alu.Pole	1

Front

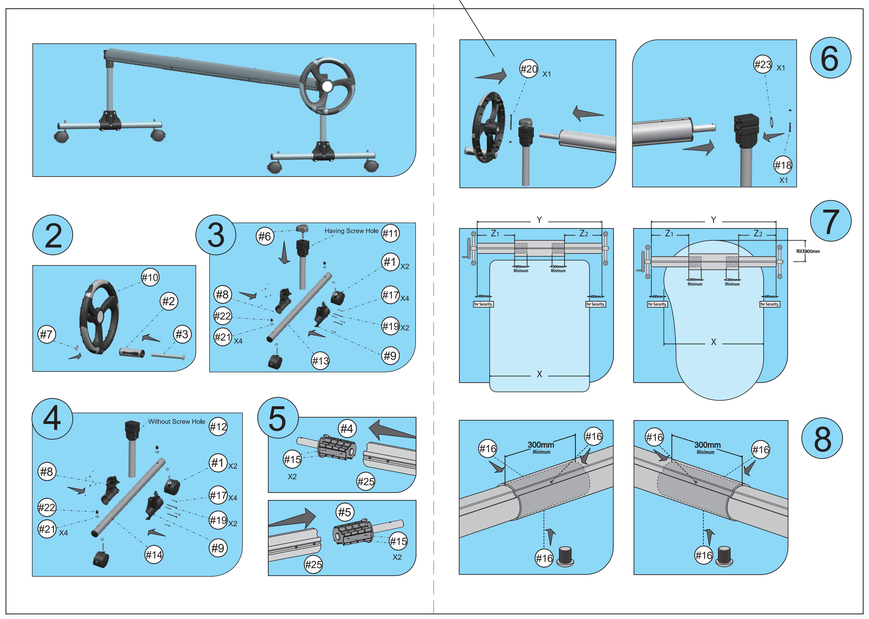

Back

Ⓑ PANTONE 7520C

技术要求：
尺寸：297X 420mm, —— 为刀模线，- - - - 为折痕线,不印刷
颜色：其中“A”为蓝色 PANTONE 297C,
“B”为 PANTONE 7520C, 其他如图所示

本图纸属于POOLSTAR 专有产权。
Unless otherwise specified: Dimensions are Millimeters

宁波市普世达泳池用品有限公司

设计	日期	标题	P1825（三节）说明书 2024V1
确认	日期	ERP编号 4182500000501A	版本 2024V1
审核	日期	尺寸 42*29.7cm	型号 P1825 / 页/总 1/1
		比例 1:1	材质 128g 铜版纸